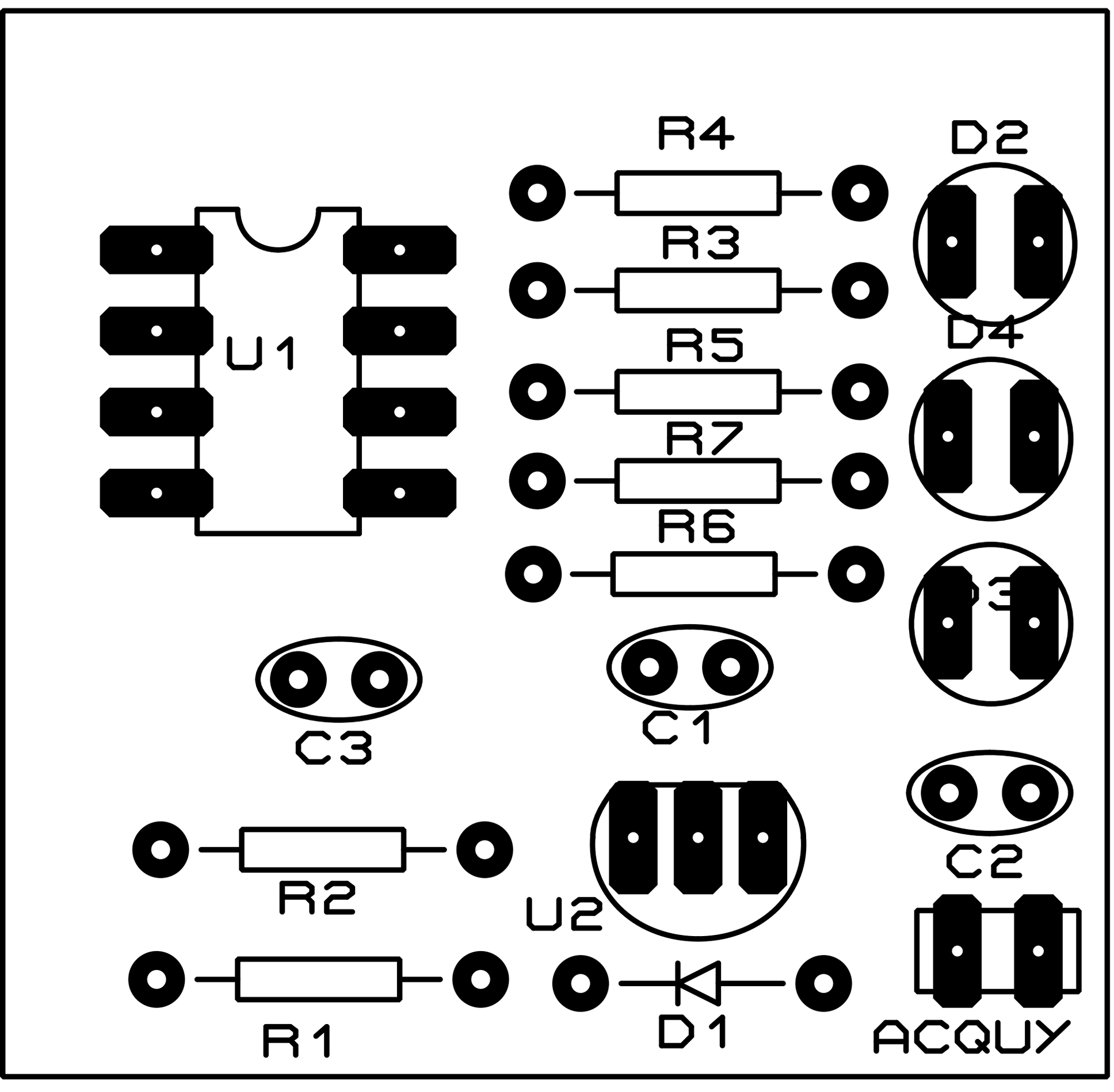
R4
D2
R3
U1
R5
D4
R7
R6
C3
C1
C2
R2
U2
R1
D1
ACQUY